LIENBACHER

GLASTÜREN UND ZUBEHÖR

Set Business Line Classik
Edelstahl Effekt,
inkl. 3tlg. Bänder
ohne Drücker

11.88.755.0..... UV
11.88.750.0..... BB
11.88.752.0..... PZ

Set Business Line Classik
Edelstahl Effekt,
inkl. 3tlg. Bänder
ohne Drücker

11.88.760.0..... WC LE
11.88.761.0..... WC RE
11.88.762.0..... WC LA
11.88.763.0..... WC RA

Set Millenium Classik
Edelstahl Effekt,
inkl. 3tlg. Bänder
Drückerpaar Metro III mit Rosette

11.87.640.0..... UV

Set Business Line Quatro
Edelstahl Effekt,
inkl. 3tlg. Bänder
ohne Drücker

11.88.555.0..... UV
11.88.550.0..... BB
11.88.552.0..... PZ

Set Business Line Quatro
Edelstahl Effekt,
inkl. 3tlg. Bänder
ohne Drücker

11.88.560.0..... WC LE
11.88.561.0..... WC RE
11.88.562.0..... WC LA
11.88.563.0..... WC RA

Set Millenium Quatro
Edelstahl Effekt,
inkl. 3tlg. Bänder
Drückerpaar Rubico mit Rosette

11.88.640.0..... UV

Drückerpaare Edelstahl matt gebürstet, mit Vierkantstift 8mm

15.23.501.0..... Metro

15.69.501.0..... Swing

15.20.501.0..... Cuba

15.50.501.0..... Cecil

Bandmittelteile

a)

Bandmittelteile für Holzzargen
Ø 15 mm, für 3tlg. Bänder,
Stahl vernickelt

b)

Bandmittelteil für Stahlzargen
Ø 15 mm, für 3tlg. Bänder,
Stahl vernickelt

c)

Aufschraubrahmenteil für Holz- und Stahlzargen
Ø 15 mm, für 3tlg. Bänder,
Stahl vernickelt

d)

Aufschraubrahmenteil für Holz- und Stahlzargen
Ø 15 mm, für 3tlg. Bänder,
Stahl schwarz matt

e)

Türband 2-teilig für Holzzargen
Ø 15 mm
schwarz matt

f)

Türband 3-teilig für Holzzargen
Ø 15 mm
schwarz matt

a) Höhe 38,5 mm.....**11.87.668.01**
b) Höhe 38,5 mm.....**11.87.669.01**

c) Höhe 38,5 mm.....**11.87.621.01**
c) Höhe 48,5 mm.....**11.87.621.0**
d) Höhe 48,5 mm.....**11.87.607.0**

e) Höhe 38,5 mm.....**11.90.670.05SWM**
f) Höhe 38,5 mm.....**11.91.000.00SWM**

GLASTÜREN UND ZUBEHÖR

Set Private Line Classik
Edelstahl matt,
inkl. 3tlg. Bänder und Rahmenteile
Drückerpaar Metro

11.88.100.0..... UV
11.88.101.0..... BB
11.88.102.0..... PZ

Set Private Line Classik
Edelstahl matt,
inkl. 3tlg. Bänder und Rahmenteile
Drückerpaar Metro

11.88.104.0..... WC

Set Private Line Quatro
Schwarz matt,
inkl. 3tlg. Bänder und Rahmenteile
Drückerpaar Metro

11.88.710.0..... UV

Set Private Line Quatro
Edelstahl matt,
inkl. 3tlg. Bänder und Rahmenteile
Drückerpaar Metro

11.88.110.0..... UV
11.88.111.0..... BB
11.88.112.0..... PZ

Set Private Line Quatro
Edelstahl matt,
inkl. 3tlg. Bänder und Rahmenteile
Drückerpaar Metro

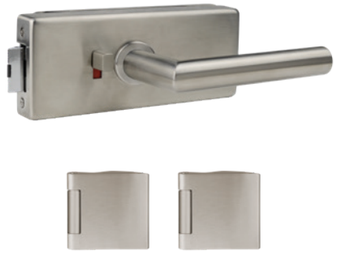

11.88.114.0..... WC

Set Private Line Quatro
Schwarz matt,
inkl. 3tlg. Bänder und Rahmenteile
Drückerpaar Metro

11.88.716.0..... WC

Set Millenium Classik
Schwarz matt,
inkl. 3tlg. Bänder
Drückerpaar Roya mit Rosette

11.88.664.0..... UV

Set Millenium Classik
Schwarz matt,
inkl. 3tlg. Bänder
Drückerpaar Rienza mit Rosette

11.88.662.0..... UV

Set Millenium Quatro
Schwarz matt,
inkl. 3tlg. Bänder
Drückerpaar Rubico mit Rosette

11.88.660.0..... UV

GLASTÜREN UND ZUBEHÖR

Ganzglastür **Modell 100**

ESG 8 mm Klarglas
GT100.709.1.OS.....709x1972 mm
GT100.834.1.OS.....834x1972 mm
GT100.959.1.OS.....959x1972 mm

GT100.709.2.OS.....709x2097 mm
GT100.834.2.OS.....834x2097 mm
GT100.959.2.OS.....959x2097 mm

Ganzglastür **Modell 102**

ESG 8 mm Satinato
GT102.709.1.OS.....709x1972 mm
GT102.834.1.OS.....834x1972 mm
GT102.959.1.OS.....959x1972 mm

GT102.709.2.OS.....709x2097 mm
GT102.834.2.OS.....834x2097 mm
GT102.959.2.OS.....959x2097 mm

Ganzglastür **Modell 345**

ESG 8 mm Klarglas mit Dekor
GT345.709.1.OS.....709x1972 mm
GT345.834.1.OS.....834x1972 mm
GT345.959.1.OS.....959x1972 mm

GT345.709.2.OS.....709x2097 mm
GT345.834.2.OS.....834x2097 mm
GT345.959.2.OS.....959x2097 mm

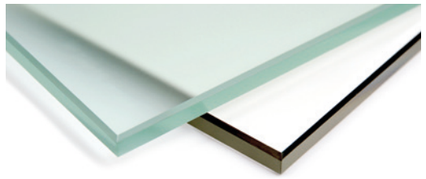

Macht den
sichtbaren Unterschied!

Ganzglastür **Modell 115**

ESG 8 mm Klarglas Diamant
GT100.709.1.OS.....709x1972 mm
GT100.834.1.OS.....834x1972 mm
GT100.959.1.OS.....959x1972 mm

GT100.709.2.OS.....709x2097 mm
GT100.834.2.OS.....834x2097 mm
GT100.959.2.OS.....959x2097 mm

Ganzglastür **Modell 116**

ESG 8 mm Satinato Diamant
GT102.709.1.OS.....709x1972 mm
GT102.834.1.OS.....834x1972 mm
GT102.959.1.OS.....959x1972 mm

GT102.709.2.OS.....709x2097 mm
GT102.834.2.OS.....834x2097 mm
GT102.959.2.OS.....959x2097 mm

Ganzglastür **Modell 345**

ESG 8 mm Klarglas Diamant mit Dekor
GT345.709.1.OS.115.....709x1972 mm
GT345.834.1.OS.115.....834x1972 mm
GT345.959.1.OS.115.....959x1972 mm

GT345.709.2.OS.115.....709x2097 mm
GT345.834.2.OS.115.....834x2097 mm
GT345.959.2.OS.115.....959x2097 mm

DIE INNOVATION. YUNA QUICK LOCK

Moderne Türverriegelung

> im Griff integrierte Schließtechnik
> Einhand-Bedienung
> für Glastüren 8 und 10mm ESG

Set Millenium Yuna Classik
Drückerpaar Quick Lock
inkl. 3tlg. Bänder
Edelstahl Effekt

11.88.600.0..... DIN Links
11.88.601.0..... DIN Rechts

Set Millenium Yuna Classik
Drückerpaar Quick Lock
inkl. 3tlg. Bänder
Schwarz matt

11.88.602.0..... DIN Links
11.88.603.0..... DIN Rechts

Set Millenium Yuna Quatro
Drückerpaar Quick Lock
inkl. 3tlg. Bänder
Schwarz matt

11.88.604.0..... DIN Links
11.88.605.0..... DIN Rechts

Verglasung / Lichtausschnitte für Zimmertüren
Standart - Ornamentgläser 4mm, ESG

100 - Klarglas

102 - Satinato

109 - Silvit

118 - Altdeutsch K weiß

Vorlegeband 6 x 2 mm
einseitig selbstklebend auf Rolle

Rolle 25 m
Weiß 75.05.493.0
Schwarz 75.05.494.0

LA 345 - 4 mm ESG,
Klarglas mit Dekor
410 x 1420 mm
535 x 1420 mm
660 x 1420 mm

LA 334 - 4 mm ESG,
Klarglas mit Dekor
410 x 1420 mm
535 x 1420 mm
660 x 1420 mm

LA 3022 - 4 mm ESG,
Klarglas mit Dekor
410 x 1420 mm
535 x 1420 mm
660 x 1420 mm

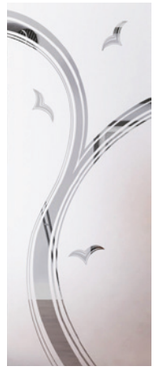

LA 3508N - 4 mm ESG,
Klarglas mit Dekor
410 x 1420 mm
535 x 1420 mm
660 x 1420 mm

Absenkdichtung

für Glastüren (auch nachträglich zu montieren)

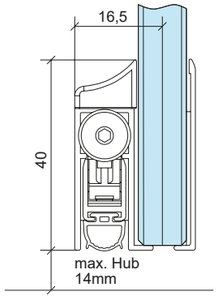

12.99.200.0... 709 mm ... LM Edelstahl Effekt
12.99.201.0... 834 mm ....LM Edelstahl Effekt
12.99.202.0... 959 mm ....LM Edelstahl Effekt
12.99.203.0... 1084 mm ..LM Edelstahl Effekt

12.99.206.0..... 709 mm ..... LM Schwarz
12.99.207.0..... 834 mm ..... LM Schwarz
12.99.208.0..... 959 mm ..... LM Schwarz
12.99.209.0..... 1084 mm ..... LM Schwarz

andere Oberflächen und Abmessungen auf Anfrage möglich

Türschwelle mit Dichtung TS-D

LM EV1 mit PVC-Dichtlippe (kürzbar)
für Haustüren, Wohnungseingangs- und Innentüren

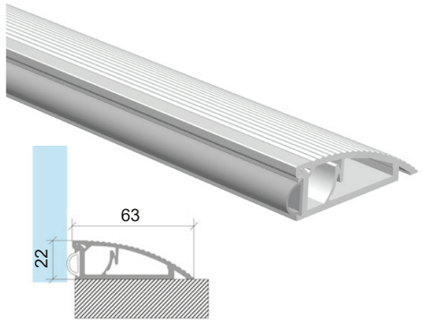

12.99.161.0..... L= 1000
12.99.162.0..... L= 1800

andere Längen auf Anfrage möglich

Anschlag / Rennovierungsschiene

LM EV1 mit PVC-Dichtlippe (kürzbar)
für Haustüren, Wohnungseingangs- und Innentüren

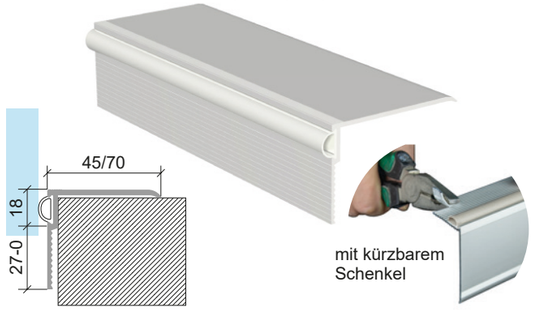

12.99.165.0.....B= 45 , L= 1000
12.99.166.0.....B= 45 , L= 1800
12.99.169.0.....B= 70 , L= 1000
12.99.170.0.....B= 70 , L= 1800

Türschwelle mit Dichtung TS-A

LM EV1 mit PVC-Dichtlippe (kürzbar)

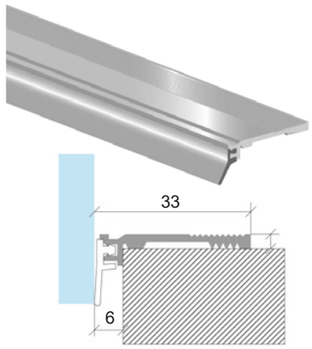

12.99.175.0.....L= 1490

Türschwelle mit Dichtung TS-B

LM EV1 mit PVC-Dichtlippe (kürzbar)

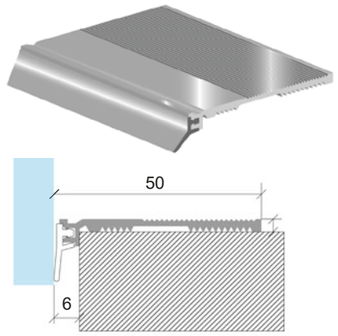

12.99.176.0.....L= 1490

Türschwelle mit Dichtung TS-C

LM EV1 mit PVC-Dichtlippe (kürzbar)

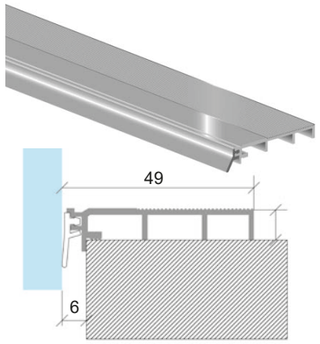

12.99.177.0.....L= 1490

GLASTÜREN UND ZUBEHÖR

Wetterschenkel/ Wasserabweiser

Aluminium blank unbearbeitet, Stärke 1,5 mm

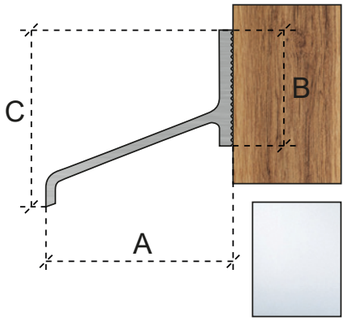

Länge: 980 mm
12.99.135.0 ..... A=25 x B=12 x C=24
12.99.141.0 ..... A=35 x B=21 x C=31
12.99.146.0 ..... A=50 x B=21 x C=31

Länge: 1200 mm
12.99.137.0 ..... A=25 x B=12 x C=24
12.99.143.0 ..... A=35 x B=21 x C=31
12.99.148.0 ..... A=50 x B=21 x C=31

Länge: 2000 mm
12.99.139.0 ..... A=25 x B=12 x C=24
12.99.145.0 ..... A=35 x B=21 x C=31
12.99.150.0 ..... A=50 x B=21 x C=31

andere Abmessungen auf Anfrage möglich

Ausführung geeignet zum Streichen, Eloxieren oder Pulverbeschichten. Wetterschenkel unbearbeitet zum Nachrüsten an Fenstern und Türen aller Art.

Eckschutzwinkel

Edelstahl matt, 40 x 40 x 1 mm

Besonders stark beanspruchte Ecken und Kanten vor allem in öffentlichen Räumen werden so vor Beschädigung geschützt.

Mit hochwertigem Edelstahl halten die Eckschutzwinkel problemlos mechanischen oder chemischen Belastungen Stand.

Sie sind schnell montiert durch Kleben und bieten einen sicheren, zuverlässigen Schutz.

Profil SP

12.99.230.0.....L=1250
12.99.231.0.....L=1500

Profil EG

12.99.225.0.....L=1250
12.99.226.0.....L=1500

Profil G

12.99.220.0.....L=1250
12.99.221.0.....L=1500

andere Abmessungen auf Anfrage möglich

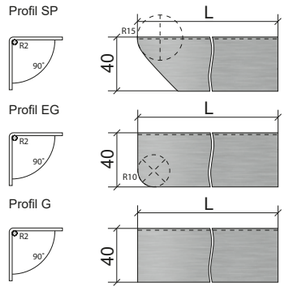

GLASTÜREN UND ZUBEHÖR

Komplettset
Walk-In Dusche

auf Maß gefertigt und barrierefrei
max. 1200 x 2000 mm
wahlweise Profilset Chrom oder Schwarz
Glas: Design wahlweise - 8mm ESG

Lieferumfang Profilset:
1 x Wandanschlussprofil, verchromt o. schwarz
1 x Abdeckkappe, verchromt o. schwarz
1 x Stabistange, verchromt o. schwarz
1200 mm (kürzbar)
Distanz- und Trageklötze (Montagehilfe)

WI Modell 521
Klarglas mit Laserdesign

Chrom	**75.08.521.11**
Schwarz	**75.08.521.10**

WI Modell 110
Parsol grau

Chrom	**75.08.110.11**
Schwarz	**75.08.110.10**

WI Modell 100
Klarglas

Chrom	**75.08.012.11**
Schwarz	**75.08.012.10**

WI Modell 3031
Klarglas mit Teilmattierung

Chrom	**75.08.990.11**
Schwarz	**75.08.990.10**

Aufgrund der individuellen Bildschirmeinstellung des Betrachters oder drucktechnischer Prozesse kann es zu Farbabweichungen bei den hier dargestellten Produkten kommen. Wir bitten um Verständnis, dass für Druckfehler keine Haftung übernommen werden kann.